PHANTOM F-12

Malaguti MOTO

Scooter PHANTOM F12 - TAV. 1 - Telaio

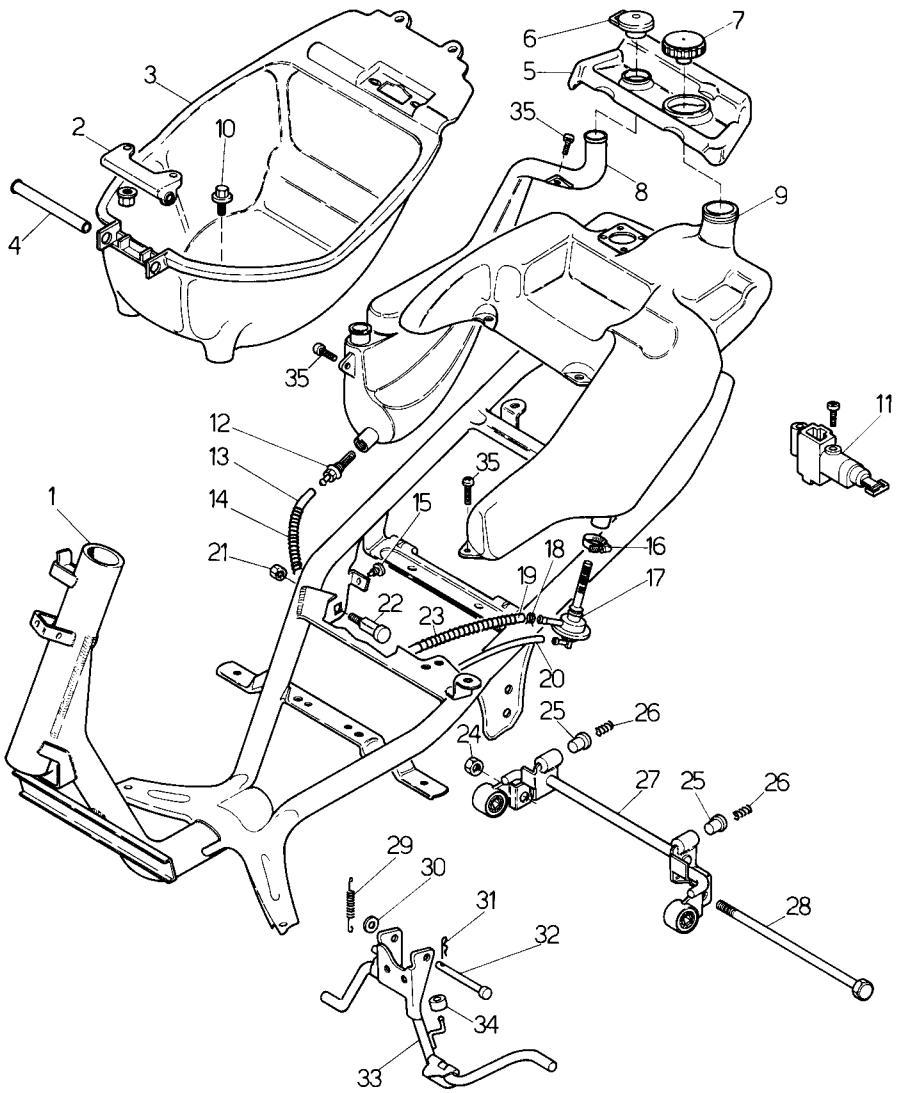

Nr.	Codice	Q.tà	Descrizione
1	156.071.99	1	Telaio
2	188.040.99	1	Supporto sella
3	065.043.07	1	Vano portacasco
4	150.174.13	1	Tubo fulcro sella
5	071.188.07	1	Coperchio x tappi serbatoi
6	071.144.00	1	Tappo olio
7	092.016.03	1	Tappo serbatoio
8	069.014.00	1	Serbatoio olio
9	161.021.00	1	Serbatoio benzina
10	190.022.00	2	Vite fiss. vano p/casco
11	090.023.00	1	Serratura
12	094.007.00	1	Raccordo olio
13	180.011.50	1	Tubo olio
14	147.080.13	1	Molla tubo olio
15	072.066.03	2	Gommino antivibrante
16	167.031.00	1	Fascetta stringitubo
17	093.045.00	1	Rubinetto benzina
18	167.018.13	6	Fascetta per tubo benzina
19	180.010.50	1	Tubo benzina Ø 5
20	180.003.54	1	Tubo benzina Ø 4
21	185.012.00	2	Dado fulcro bilanciere
22	190.020.13	2	Perno supporto motore
23	147.080.13	1	Molla tubo benzina
24	185.011.00	1	Dado fulcro motore

Nr.	Codice	Q.tà	Descrizione
25	080.010.00	2	Portamolla
26	147.106.14	2	Molla antivibrazione
27	174.014.99	1	Attacco motore
28	190.019.13	1	Perno motore
29	147.079.13	1	Molla cavalletto
30	071.140.03	2	Rondella in gomma
31	184.011.00	1	Copiglia
32	150.177.15	1	Perno cavalletto
33	158.038.99	1	Cavalletto completo
34	072.064.00	1	Gommino paracolpi cavalletto
35	184.022.00	1	Kit viti telaio Phantom
- -	090.028.00	1	Kit serrature

Scooter PHANTOM F12 - TAV. 2 - Carrozzeria

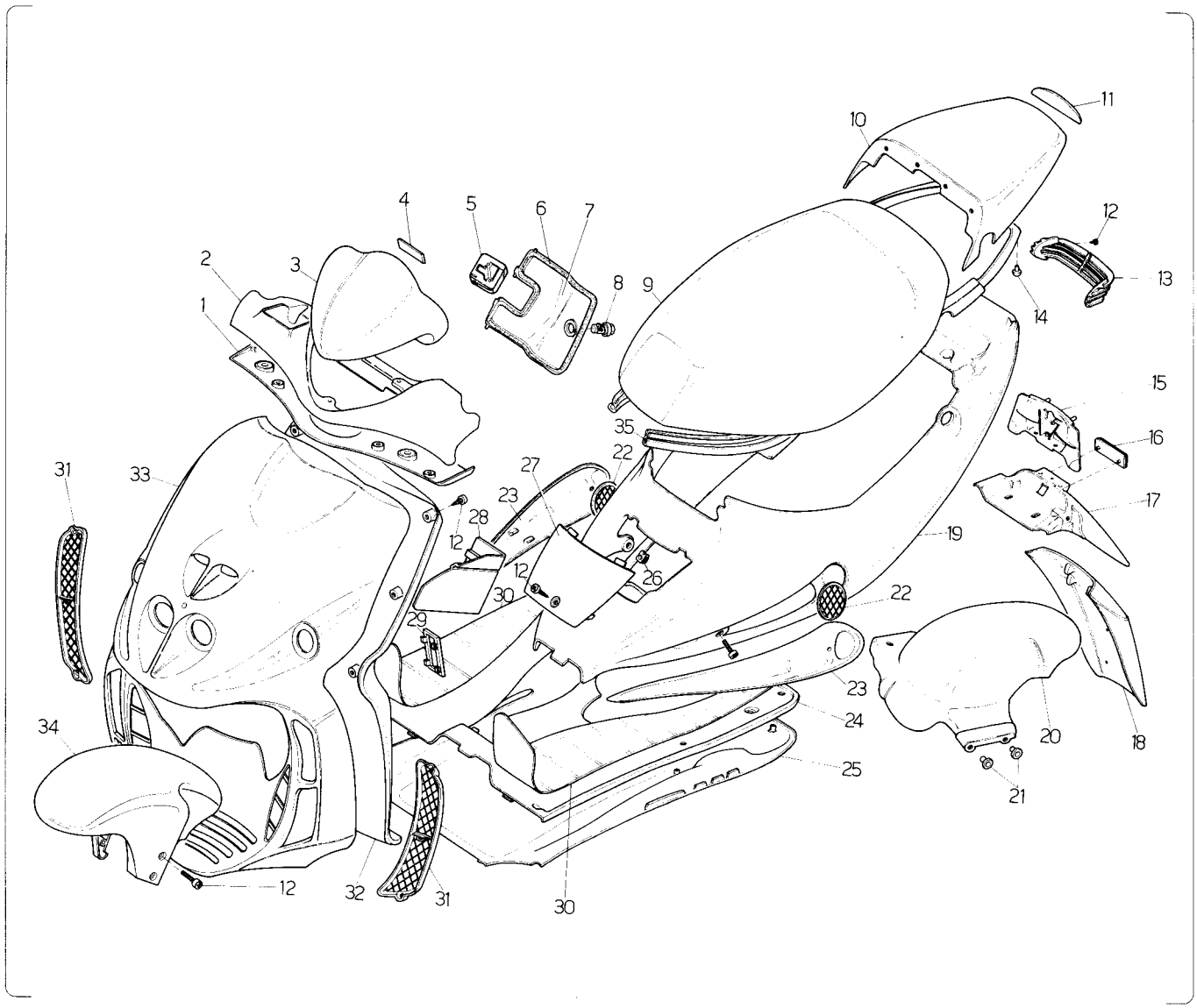

Nr.	Codice	Q.tà	Descrizione
1	071.184.07	1	Coprimanubrio inferiore
2	071.183.- -	1	Coprimanubrio superiore *
3	067.024.07	1	Portastrumenti
4	181.090.00	1	Etichetta in resina " Malaguti "
5	071.182.07	1	Gancio borsa
6	072.067.00	1	Guarnizione sportello batteria
7	071.185.07	1	Coperchio bauletto
8	090.024.00	1	Serratura
9	106.067.03	1	Sella
10	063.101.- -	1	Codino sella *
11	181.091.00	1	Etichetta catarifrangente
12	184.020.00	1	Kit viti per carrozzeria
13	071.190.03	1	Griglia fanalino post.
14	071.152.03	2	Paracolpi
15		1	Vedi fig. 17
16	071.117.01	1	Catadiottro
17	057.039.07	1	Codino parafango + supp. fanalino
18	071.197.03	1	Prolunga portatarga
19	063.103.- -	1	Carena posteriore *
20	056.055.03	1	Copriruota post.
21	150.148.14	2	Boccola
22	071.196.03	1	Griglie carena post. .
23	071.193.03	1	Prese d' aria in coppia
24	064.012.07	1	Pedana in plastica
25	063.102.- -	1	Puntone *
26	184.007.00	6	Clips per viti
27	071.186.07	1	Coperchio carena
28	071.187.07	1	Coperchio batteria
29	071.145.00	1	Coperchio per numeri
30	064.013.03	1	Pedana in gomma in coppia
31	071.192.03	1	Griglie scudo ant.
32	065.044.07	1	Paragambe
33	066.049.- -	1	Scudo ant. *
34	055.046.- -	1	Parafango ant. *
35	072.061.03	1	Guarnizione sella
- -	181.095.- -	1	Compl. marche PHANTOM F12 *

*** Vedi tav. N° 9 COLORI**

Scooter PHANTOM F12 - TAV. 3 - Impianto elettrico

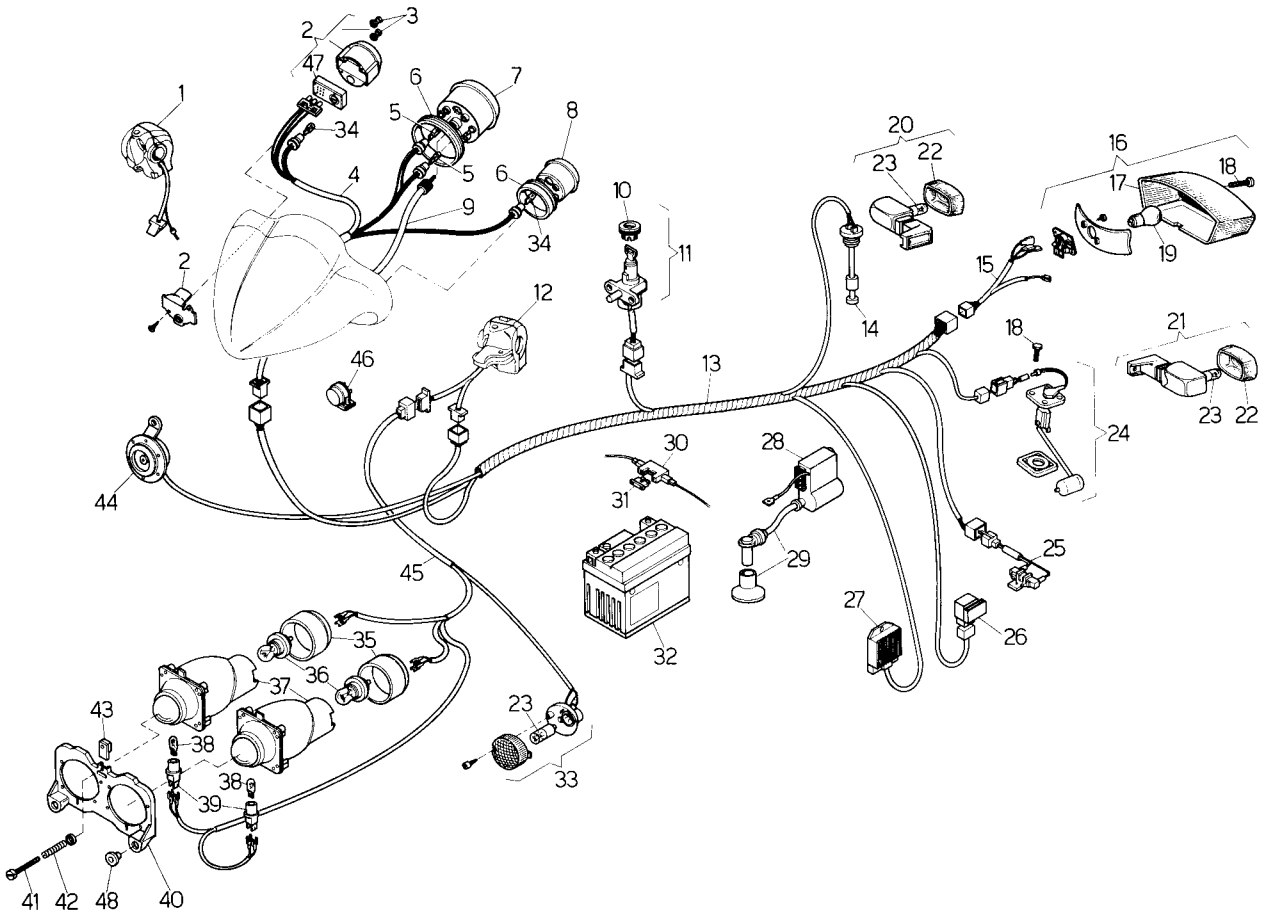

Nr.	Codice	Q.tà	Descrizione
1	020.034.00	1	Commutatore dx **
1	020.040.00	1	Commutatore dx *
2	178.104.00	1	Orologio portaspie
3	072.074.03	1	Gommino reset
4	017.196.00	1	Cablaggio cruscotto
5	022.073.00	2	Lampadina 12V 2W
6	072.059.00	1	Guarnizioni orologi in coppia
7	178.092.00	1	Orologio c/km
8	178.093.00	1	Orologio benzina
9	178.094.00	1	Trasmissione c/km
10	071.163.00	1	Ghiera serratura avviamento
11	090.031.00	1	Serratura avviamento
12	020.041.00	1	Commutatore sx *
12	020.035.00	1	Commutatore sx **
13	017.193.00	1	Cablaggio centrale
14	093.038.00	1	Sonda olio
15	017.195.00	1	Cablaggio fanalino post.
16	016.041.00	1	Fanalino post.
17	016.042.00	1	Vetro fanalino
18	184.022.00	1	Kit viti carrozzeria
19	022.048.00	1	Lampadina 12V 5-21W
20	019.036.00	1	Indicatore di direz. post. dx
21	019.035.00	1	Indicatore di direz. post. sx
22	019.032.00	2	Vetro indic. di direz. post.
23	022.017.00	4	Lampadina 12V 10W a bulbo
24	093.046.00	1	Sonda benzina

Nr.	Codice	Q.tà	Descrizione
25	025.014.00	1	Resistenza
26	025.015.00	1	Relais
27	026.011.00	1	Regolatore di tensione
28	024.033.00	1	Centralina elettronica
29	073.006.00	1	Pipetta candela c/cappuccio
30	025.016.00	1	Portafusibile
31	025.010.00	1	Fusibile
32	074.017.00	1	Batteria 12V
33	019.034.00	2	Indicatori di direz. anter. sx-dx
34	022.036.00	2	Lampadina 12V 1,2W
35	072.069.00	2	Cappuccio x faro
36	022.042.00	1	Lampadina 12V 15W ant.
37	015.037.00	2	Faro
38	022.050.00	1	Lampadina 12V 5W
39	023.004.00	1	P/lampada faro
40	071.194.03	1	Supporto faro ant.
41	190.004.00	1	Vite regolazione faro
42	147.038.14	1	Molla regolazione faro
43	191.017.13	1	Piastrina regolazione faro
44	018.016.00	1	Avvisatore acustico
45	017.194.00	1	Cablaggio faro
46	025.019.00	1	Intermittenza
47	178.083.00	1	Orologio digitale
48	075.010.00	2	Gommino supporto faro
*	DA GENNAIO 96		
**	ART. FINO AD ESAURIMENTO		

Scooter PHANTOM F12 - TAV. 4 - Manubrio e comandi

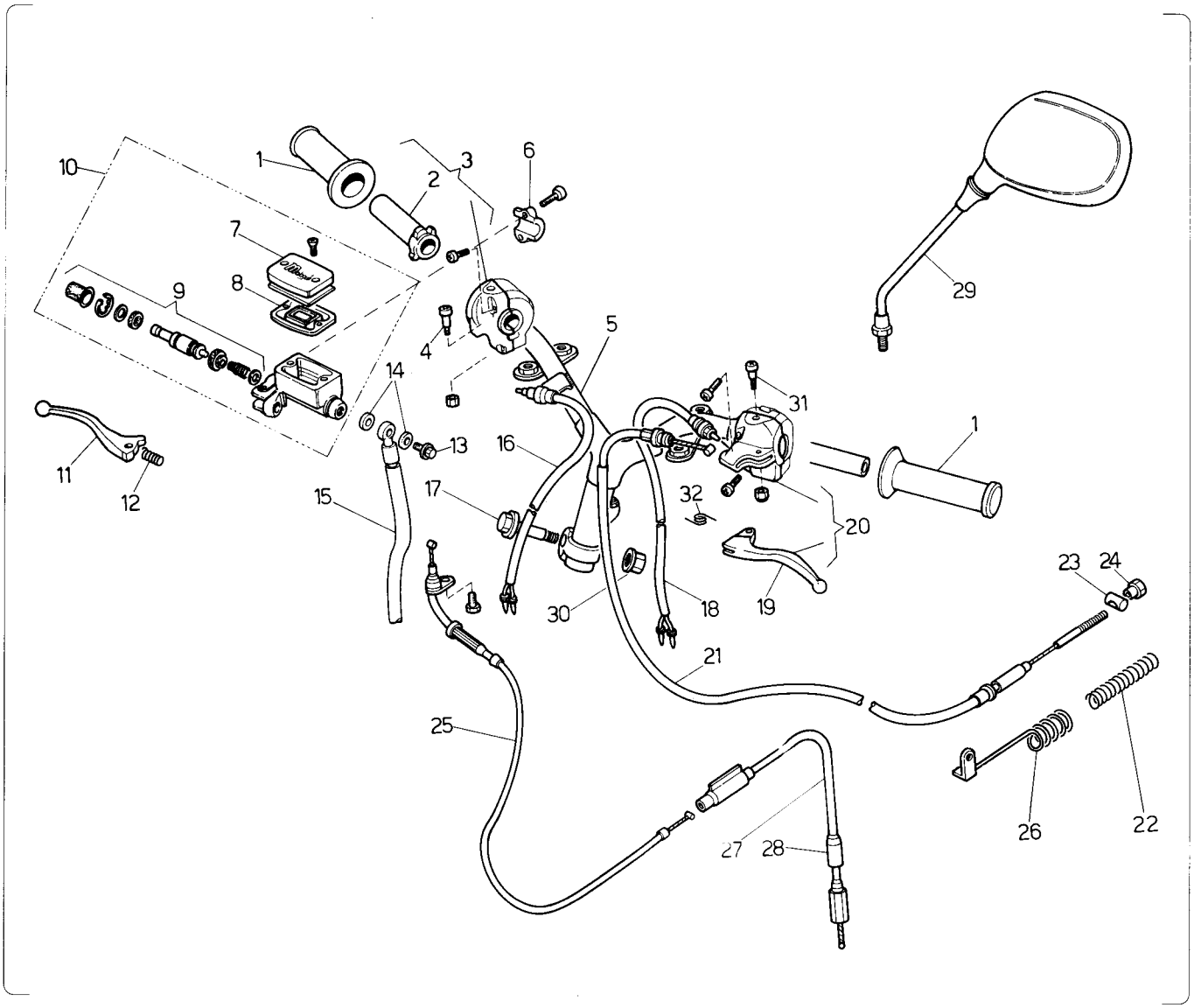

Nr.	Codice	Q.tà	Descrizione
1	097.014.03	1	Kit manopole (dx + sx)
2	121.134.00	1	Tubo comando gas
3	028.018.00	1	Comando gas completo
4	121.106.00	1	Fulcro leva dx
5	162.032.13	1	Manubrio
6	121.117.00	1	Attacco pompa
7	121.127.00	1	Coperchio pompa
8	121.099.00	1	Guarnizione pompa
9	121.128.00	1	Pistone completo
10	030.016.03	1	Pompa freno completa •
11	121.132.03	1	Leva dx
12	121.108.00	1	Molla leva dx
13	150.024.14	1	Vite trasmissione idraulica
14	190.006.00	2	Rasamento
15	033.027.00	1	Trasmissione idraulica Tubo dx
16	017.140.00	1	Cablaggio interruttore stop dx
17	150.179.13	1	Vite fissaggio manubrio
18	017.155.00	1	Cablaggio interruttore stop sx
19	121.133.03	1	Leva sx
20	125.030.00	1	Comando sx completo •
21	048.029.03	1	Trasmissione freno posteriore
22	147.086.13	1	Molla freno posteriore
23	119.354.13	1	Barilotto
24	150.175.13	1	Vite regolazione freno

Nr.	Codice	Q.tà	Descrizione
25 *	034.078.03	1	Trasmiss. gas sup.
26	147.100.13	1	Molla trasmissione freno post.
27 *	034.080.03	1	Trasmiss. gas unica *
28	034.079.03	1	Trasmiss. gas carburatore
29	088.013.03	1	Specchietto sx
30	185.001.00	1	Dado M 10x1.25
31	121.136.00	1	Vite fulcro leva sx
32	121.017.00	1	Molla leva sx

* DA LUGLIO 95

Scooter PHANTOM F12 - TAV. 5 -
Gruppo scarico e aspirazione

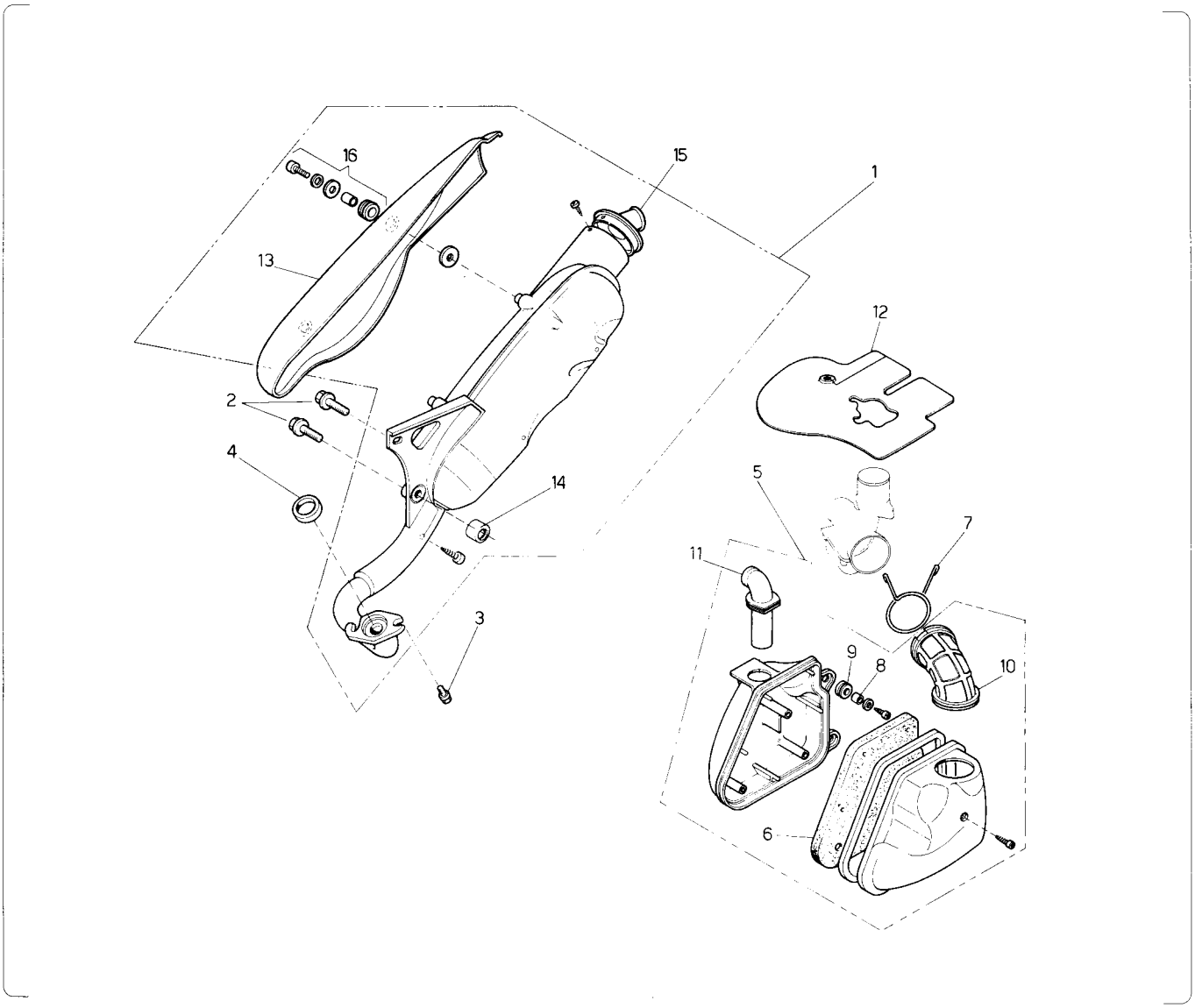

Nr.	Codice	Q.tà	Descrizione
1	165.100.99	1	Marmitta completa
2	184.022.00	1	Kit viti telaio
3	184.006.00	2	Vite fissaggio marmitta
4	072.053.00	1	Guarnizione scarico
5	066.058.03	1	Cassetta aspirazione completa OK anche x TK e Dell'orto
6	066.045.00	1	Filtro aria
7	147.082.13	1	Molla manicotto aspirazione
8	150.043.00	2	Distanziale
9	080.002.00	2	Gommino
10	076.011.00	1	Manicotto aspiraz. x carb. T.K.
10	076.013.00	1	Manicotto aspiraz. x carb. DELLORTO
11	076.012.00	1	Manicotto
12	057.033.00	1	Bancalina carburatore
13	071.215.00	1	Protezione marmitta
14	075.024.00	1	Silentblock marmitta
15	167.032.00	1	Terminale marmitta
16	150.200.00	1	Kit fissaggio protezione marmitta

Scooter PHANTOM F12 - TAV. 6 -
Forcella anteriore e sospensione posteriore

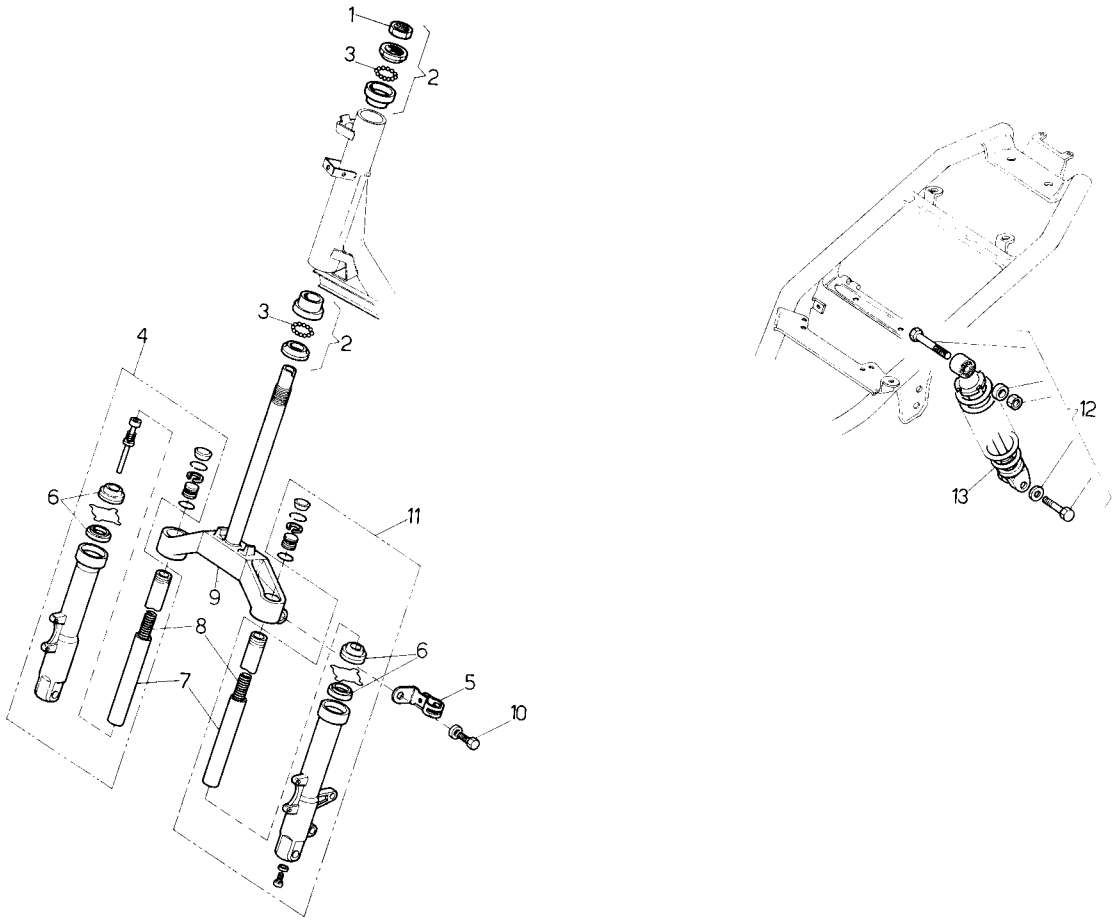

Nr.	Codice	Q.tà	Descrizione
1	**104.013.00**	1	Dado serie sterzo
2	**104.016.00**	1	Serie sterzo
2	**104.017.00**	1	Serie sterzo **
3	**120.261.00**	22	Sfere
4	**120.306.00**	1	Portaruota completo dx
5	**147.101.13**	2	Molla trasmissione KMH
6	**120.309.00**	1	Kit parapolvere + paraolio
7	**120.302.00**	2	Canna
8	**120.305.00**	2	Molla
9	**120.301.99**	1	Testa croce
10	**184.022.00**	2	Kit viti telaio
11	**120.307.00**	1	Portaruota completo sx
12	**184.022.00**	1	Kit viti telaio
13	**010.034.- -**	1	Ammortizzatore *
- -	**013.036.50**	1	Forcella completa

Nr.	Codice	Q.tà	Descrizione

* **Specificare colore**

** DA nr° telaio 4022861

Scooter PHANTOM F12 - TAV. 7 -
Ruota anteriore

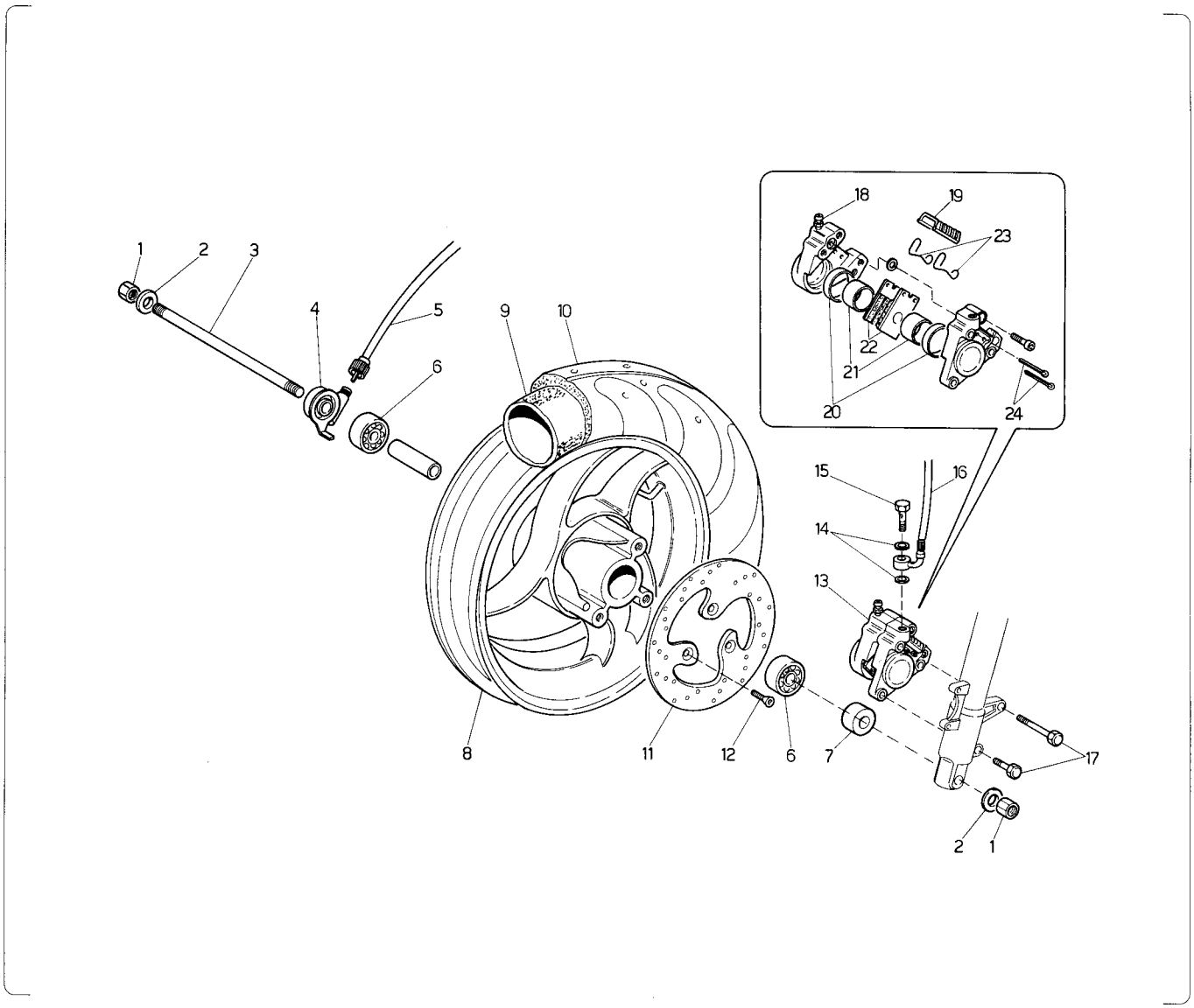

Nr.	Codice	Q.tà	Descrizione
1	119.223.00	2	Dado M12
2	119.224.00	2	Rondella
3	119.301.00	1	Perno ruota
4	178.095.00	1	Rinvio
5	178.094.00	1	Trasmissione c/km
6	119.411.00	2	Cuscinetto
7	119.432.00	1	Distanziale
8	109.034.- -	1	Ruota anteriore *
9	054.035.00	2	Camera 120-130/70 12
10	050.032.00	1	Copertura 120/70 12
11	119.430.00	1	Disco freno
12	119.431.00	3	Vite fissaggio disco
13	031.018.- -	1	Pinza freno idraulica *
14	190.006.00	2	Rasamento
15	150.024.14	1	Vite trasmissione idraulica
16	033.027.00	1	Trasmissione idraulica
17	184.022.00	1	Kit viti telaio
18	119.279.00	1	Vite spurgo
19	119.307.00	1	Cuffia
20	119.226.00	1	Serie anelli di tenuta
21	119.308.00	2	Pistone pinza
22	119.334.00	1	Coppia pastiglie freno
23	119.309.00	1	Molla a spillo
24	119.310.00	1	Copiglia

*** Specificare colore**

Scooter PHANTOM F12 - TAV. 8 -
Ruota posteriore

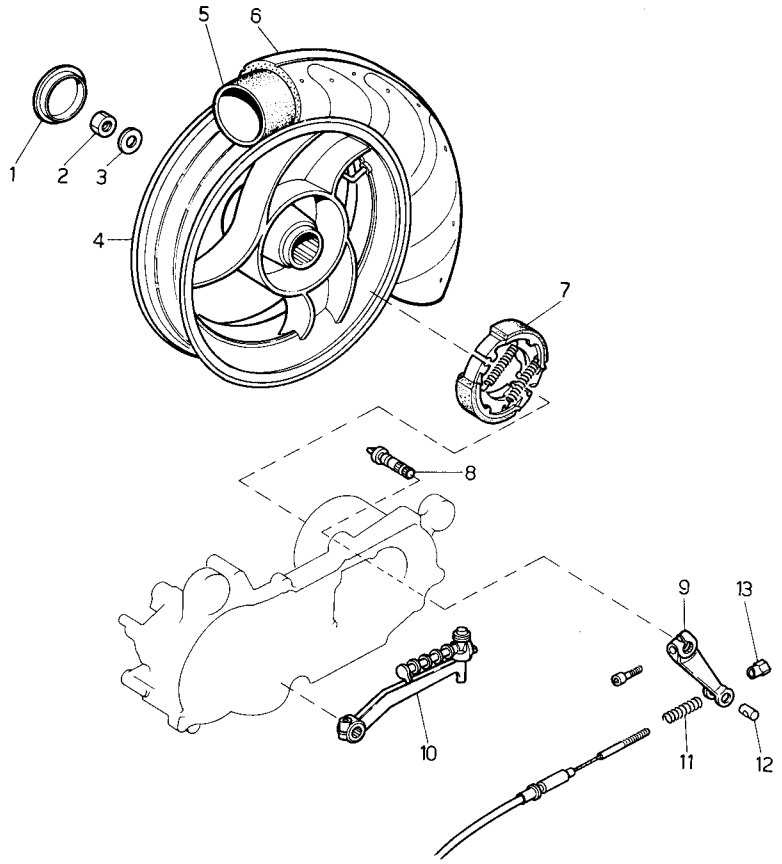

Nr.	Codice	Q.tà	Descrizione
1	071.198.03	1	Tappo ruota
2	185.010.00	1	Dado ruota posteriore
3	119.224.00	1	Rondella (specif. misura)
4	110.037.- -	1	Ruota posteriore *
5	054.035.00	1	Camera 120-130/70 12
6	050.033.00	1	Copertura 130/70 12
7	119.403.00	1	Anello ceppi
8	119.416.00	1	Ogiva
9	119.415.00	1	Leva freno
10	081.009.03	1	Leva messa in moto
11	147.086.13	1	Molla freno
12	119.354.13	1	Barilotto
13	150.175.13	1	Vite di regolazione

Nr.	Codice	Q.tà	Descrizione

F12 . +c
063 . 1/10 +
(1 coffro , 1 [illegible])
1 semiotx + semi [illegible]

*** Specificare colore**

MOTORE MINARELLI MY 50

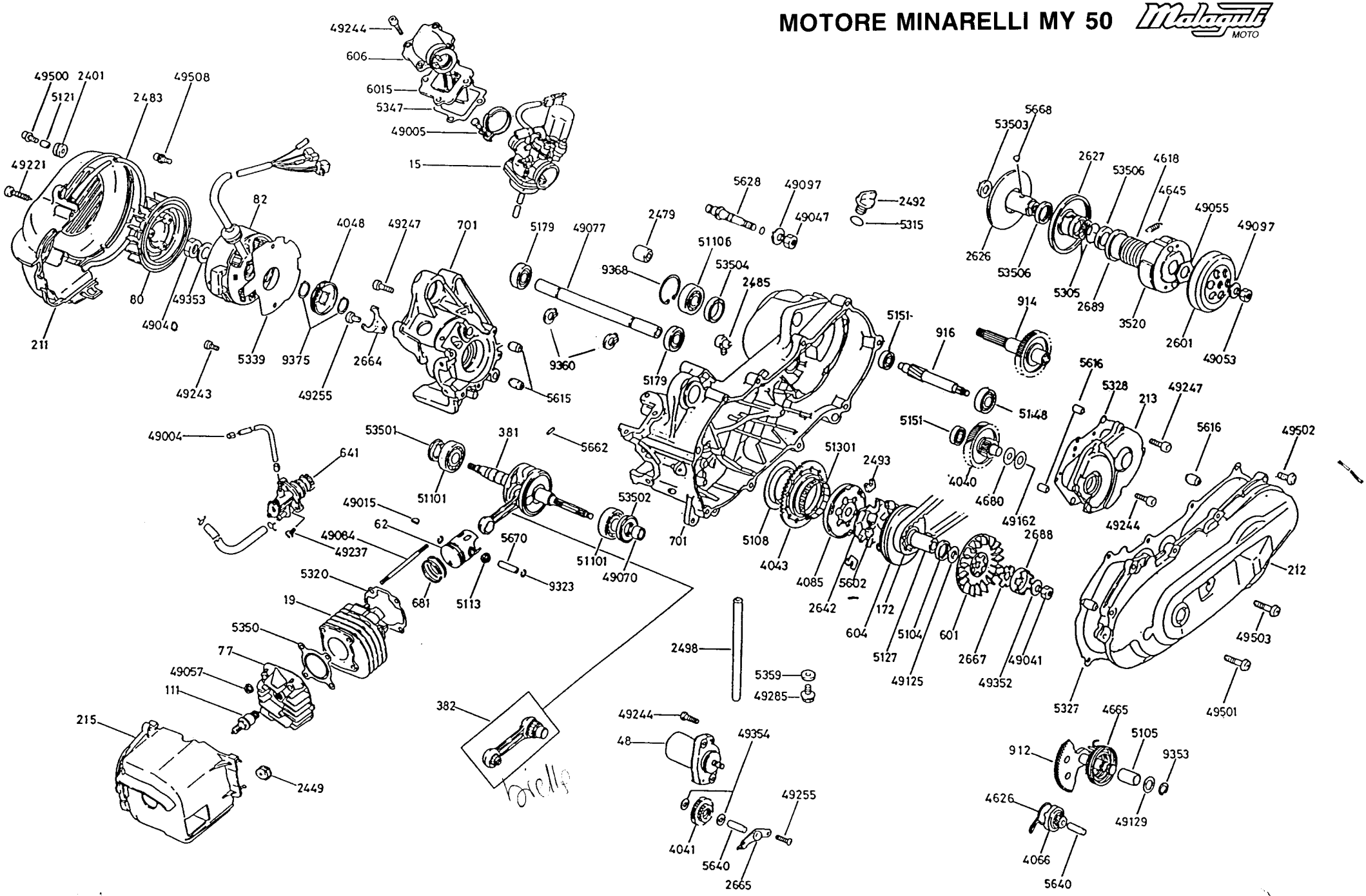

Scooter PHANTOM F12 - TAV. 9 -
Colori moto

Malaguti MOTO

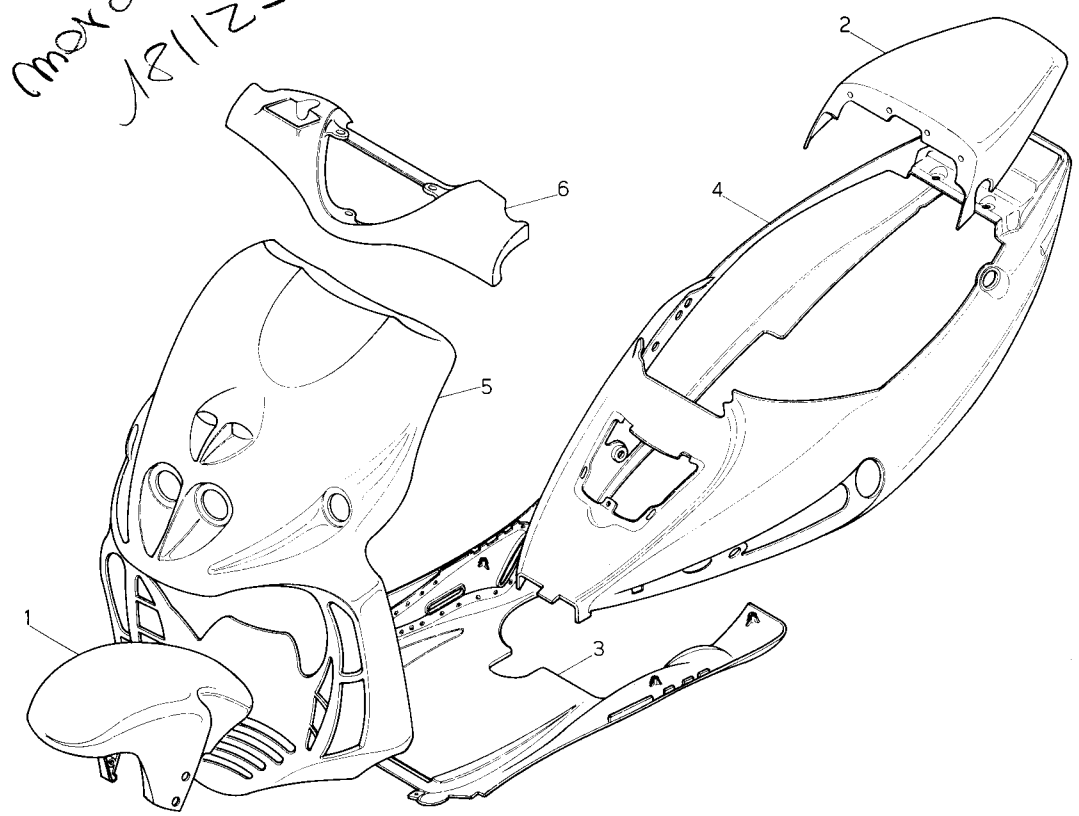

Bulone 065.025.03 inox 81 - Rosso

64 Blu acc. 94 - Blu notte

TABELLA COLORI

		Colori						
N°	Codice	01 Rosso d.s.	04 Blu acciaio	11 Giallo	83 Nero	94 Blu notte	56 Tigers	57 Dragon
1	055.046.-	81	64	70	83	94	56	57
2	063.101.	81	64	70	83	94	56	57
3	063.102.-	81	64	70	83	94	83	83
4	063.103.	81	64	70	83	94	56	57
5	066.049.	81	64	70	83	94	56	57
6	071.183.	81	64	70	83	94	56	57
-	181.095.	01	01	11	01	01	01	181.129.54

wanderx
28 - Lion

28 - WILD ex theft ATTACK
cochino arte mi

88 ARG. OP 180 Giallo Fluo

Italia fin. opp

MOTORE SCOOTER MY 50 distinta parti di ricambio completa (numerata da esploso) - PHANTOM -

Nr.	Codice	Q.tà	Descrizione
15	715.070.00	1	15.5258.9 Carburatore T.K. Ø 12 c/st. automatico
15	715.072.00	1	15.5801.9 Carburatore DELLORTO PHVA 12
19	771.125.00	1	71.8135.0 Cilindro compl. di pistone
48	748.002.00	1	48.0012.9 Motorino avviamento
62	771.116.00	1	71.1210.0 Pistone completo Ø 40
77	777.014.00	1	77.0275.0 Testa
80	780.003.00	1	80.0112.0 Ventola
82	782.018.00	1	82.2245.9 Volano magnete
111	711.008.00	1	11.0120.9 Candela con resistore
172	717.003.00	1	17.0205.0 Cinghia di trasmissione
211	721.051.00	1	21.0121.7 Convogliatore ventola
212	721.055.00	1	21.0076.0 Coperchio m/in moto completo
213	721.056.00	1	21.0291.0 Coperchio trasmissione
215	721.054.00	1	21.0406.0 Cuffia convogliatore cilindro
381	771.117.00	1	71.5067.0 Imbiellaggio calb. mot. + biella
382	771.118.00	1	71.5341.7 Biella completa
601	760.043.00	1	60.0505.0 Puleggia anteriore fissa
604	760.044.00	1	60.0055.0 Puleggia anteriore mobile c/boccola
606	760.045.00	1	60.1492.0 Collettore aspirazione 20 mm
641	764.006.00	1	64.0009.9 Pompa olio completa
681	771.120.00	1	71.4203.0 Serie segmenti Ø 40
701	770.020.00	1	70.3203.0 Coppia carter
912	701.044.00	1	01.1016.0 Albero messa in moto
914	701.047.00	1	01.0083.0 Albero uscita moto completo Z=42
916	701.046.00	1	01.0615.0 Albero trasmissione Z=13
2401	724.043.00	2	24.0110.0 Antivibrante per convogliatore ventola
2449	724.051.00	2	24.0516.0 Gommino supporto convogliatore cilindro
2479	724.045.00	1	24.0513.0 Gommino silent-block su carter
2485	724.052.00	1	24.0235.0 Raccordo in plastica sfiato olio
2492	724.048.00	1	24.0272.0 Tappo alimentazione olio
2493	724.049.00	3	24.0283.0 Tassello di traino
2498	724.053.00	1	24.0353.0 Tubo sfiato olio su carter
2601	726.017.00	1	26.0007.0 Campana frizione completa
2626	726.018.00	1	26.0040.0 Puleggia secondaria fissa completa
2627	726.019.00	1	26.0041.0 Puleggia secondaria mobile completa
2642	726.020.00	1	26.0121.7 Cappellotto porta tasselli
2664	726.021.00	1	26.0668.7 Piastrina ritegno paraolio
2665	726.022.00	1	26.0675.0 Piastrina ingranag. doppio intermedio E/S
2667	726.023.00	1	26.0670.7 Piastrina traino puleggia anteriore fissa
2688	726.026.00	1	26.0273.0 Scodellino dentato m. in moto
2689	726.025.00	1	26.0272.0 Scodellino portamolla x variatore
3520	735.023.00	1	35.0028.0 Frizione centrifuga completa
4040	740.129.00	1	40.2603.0 Ingran. doppio interm. compl. Z= 13/52

Nr.	Codice	Q.tà	Descrizione
49047	749.203.00	1	49.0330.0 Dado M10x1.25 H=7 (CH=25) pernoc/freno
49053	749.204.00	1	49.0351.0 Dado M10x1 H=8 (CH=17)
49055	749.182.00	1	49.0353.0 Dado M28x1 (CH=41) H=4
49057	749.183.00	4	49.0354.0 Dado M 7x1 fissaggio testa
49070	749.186.00	1	49.0453.0 Distanziale cuscinetto paraolio frizione
49077	749.187.00	1	49.0457.0 Distanziale attacco carter
49084	749.188.00	4	49.0526.0 Prigioniero fissaggio testa M 7x1x109
49097	749.205.00	2	49.0606.9 Rondella bisellata Ø 10x21x2
49125	749.082.00	1	49.0645.0 Rondella acciaio blu Ø 13x18,5
49129	749.189.00	1	49.0649.0 Rondella acciaio blu Ø 15,1x28x1
49162	749.206.00	1	49.1621.0 Rondella acciaio blu Ø 14x29x1
49221	749.190.00	1	49.0836.9 Vite autofilettante x convogliatore ventola
49237	749.095.00	2	49.0853.9 Vite T.C.C.E. M 5x14
49243	749.036.00	2	49.0860.9 Vite T.C.C.E. M 6x16
49244	749.037.00	10	49.0861.9 Vite T.C.C.E. M 6x20
49247	749.039.00	8	49.0864.9 Vite T.C.C.E. M 6x35
49255	749.176.00	3	49.0872.9 Vite T.C.C.E. M 6x12
49285	749.191.00	1	49.0917.0 Vite TE M 8x1,25x15 scarico olio
49352	749.192.00	1	49.0708.0 Rondella conica su scodellino m. moto
49353	749.193.00	1	49.0709.0 Rondella Ø 10,5x18x2
49354	749.194.00	2	49.0710.0 Rondella Ø 8x16x2
49500	749.196.00	2	49.1954.9 Vite T.C.C.E. M 6x20 c/rondella (nera)
49501	749.197.00	9	49.0877.9 Vite T.C.C.E. M 6x25 (nera)
49502	749.207.00	2	49.0878.9 Vite T.C.C.E. M 6x35 (nera)
49503	749.208.00	1	49.0879.9 Vite T.C.C.E. M 6x45 (nera)
49508	749.201.00	3	49.1952.9 Vite T.C.C.E. M 6x16 c/rondelle
51101	751.050.00	2	51.0238.9 Cuscinetto Ø 20x47x14 (83299-9RTCS31)
51106	751.046.00	1	51.0243.9 Cuscinetto Ø 17x40x12
51301	751.053.00	1	51.0337.9 Gabbia Ø 57x61x10 (57RFN-6110A)
53306	753.113.00	1	53.0152.9 Anello di tenuta OR Ø 6,8x2
53501	753.124.00	1	53.0545.9 Paraolio Ø 20x30/33.5x5.3/6
53502	753.125.00	1	53.0546.9 Paraolio Ø 20x42/43x8/9
53503	753.117.00	1	53.0547.9 Paraolio Ø 17x28x5.5
53504	753.118.00	1	53.0548.9 Paraolio Ø 22x32x6
53506	753.119.00	1	53.0543.9 Paraolio Ø 32x39x4
- -	740.126.00	1	40.2015.0 Gruppo variatore con frizione
- -	771.124.00	1	71.072.86 Serie paraoli CY50
- -	799.079.00	1	99.0746.0 Serie guarnizioni MY50
- -	771.121.00	1	71.1610.1 Pistone completo Ø 40.5 1A magg.
- -	771.121.01	1	71.1610.2 Pistone completo Ø 41 2A magg.
- -	771.122.00	1	71.4703.1 Serie segmenti magg. Ø 40.5 1A magg.
- -	771.122.01	1	71.4703.2 Serie segmenti magg. Ø 41 2A magg.

4041	**740.121.00**	1	40.0485.0	Ingranaggio doppio interm. E/S c/boccola
4043	**740.122.00**	1	40.0528.0	Corona avviamento elettrico Z=71
4048	**740.123.00**	1	40.0952.0	Ingranaggio conduttore pompa olio
4066	**740.124.00**	1	40.0659.0	Ingranaggio scorrevole m.moto
4085	**740.125.00**	1	40.0846.0	Ruota libera completa
4618	**746.039.00**	1	46.0116.0	Molla per puleggia second. mobile
4626	**746.044.00**	1	46.0147.7	Molla per scorrevole m. moto
4645	**746.041.00**	2	46.0199.7	Molla richiamo ceppi frizione
4665	**746.042.00**	1	46.0235.7	Molla ritorno leva messa in moto
4680	**746.045.00**	1	46.0305.0	Molla a disco su ingr. doppio intermedio
5104	**751.054.00**	1	51.0115.0	Distanziale Ø 18x23x15
5105	**751.041.00**	1	51.0131.7	Boccola per albero m. moto Ø 15x20x30
5108	**751.042.00**	1	51.0134.0	Boccola flangiata per corona E/S
5113	**751.043.00**	1	51.0336.9	Gabbia KBK Ø 10x14x12,5 su spinotto
5127	**751.045.00**	1	51.0167.7	Boccola per puleggia anteriore mobile
5148	**603.071.00**	1	51.0205.9	Cuscinetto Ø17x40x12 (6203
5151	**751.047.00**	2	51.0213.9	Cuscinetto Ø 10x30x9 (6200/C3)
5179	**751.049.00**	2	51.0237.9	Cuscinetto Ø 17x35x10 stagno (6003/2RS)
5305	**753.104.00**	2	53.0110.9	Anello di tenuta OR Ø 37,85x1,7
5315	**753.105.00**	1	53.0151.9	Anello di tenuta OR Ø 13.3x2.4
5320	**753.106.00**	1	53.0804.0	Guarnizione base cilindro
5327	**753.120.00**	1	53.0855.0	Guarnizione coperchio m/in moto
5328	**753.121.00**	1	53.0852.0	Guarnizione coperchio trasmissione
5339	**753.109.00**	1	53.0922.0	Guarnizione statore volano
5347	**753.110.00**	1	53.0974.0	Guarnizione valvola lamelle
5350	**753.111.00**	1	53.0625.0	Guarnizione testa
5359	**753.112.00**	1	53.0482.0	Guarnizione vite scarico olio
5602	**756.077.00**	6	56.0022.0	Massa centrifuga completa
5615	**756.029.00**	2	56.0262.0	Grano riferimento carter
5616	**756.030.00**	4	56.0263.0	Grano riferimento coperchi
5628	**756.074.00**	1	56.0852.7	Perno ceppi freno
5640	**756.070.00**	2	56.0349.0	Perno Ø 8x32
5662	**756.071.00**	1	56.0406.7	Rullo Ø 3x11.8
5668	**756.072.00**	2	56.0407.0	Rullino di guida per variatore
5670	**756.073.00**	1	56.0624.0	Spinotto Ø10x33
6015	**760.046.00**	1	60.1501.0	Valvola lamelle completa
9323	**703.024.00**	2	03.7000.0	Anello di fermo spinotto Ø10
9353	**703.005.00**	1	03.0303.9	Anello seeger per albero Ø 15
9360	**703.023.00**	3	03.0310.7	Anello seeger per albero Ø 17 spess. 1
9368	**703.025.00**	1	03.0318.9	Anello seeger x foro Ø 40 spess. 1.75
9375	**703.026.00**	2	03.0326.9	Anello seeger x albero Ø 19
49004	**749.148.00**	1	49.0028.9	Fascetta x tubo pompa olio
49005	**749.180.00**	1	49.0017.0	Fascetta per flangia aspirazione
49015	**749.107.00**	1	49.0126.8	Chiavetta x volano magnete
49040	**749.210.00**	1	49.0312.0	Dado M10x1.25
49041	**749.181.00**	1	49.0346.0	Dado M10x1.25 H=8

Scooter PHANTOM F12 - TAV. 10 - Accessori

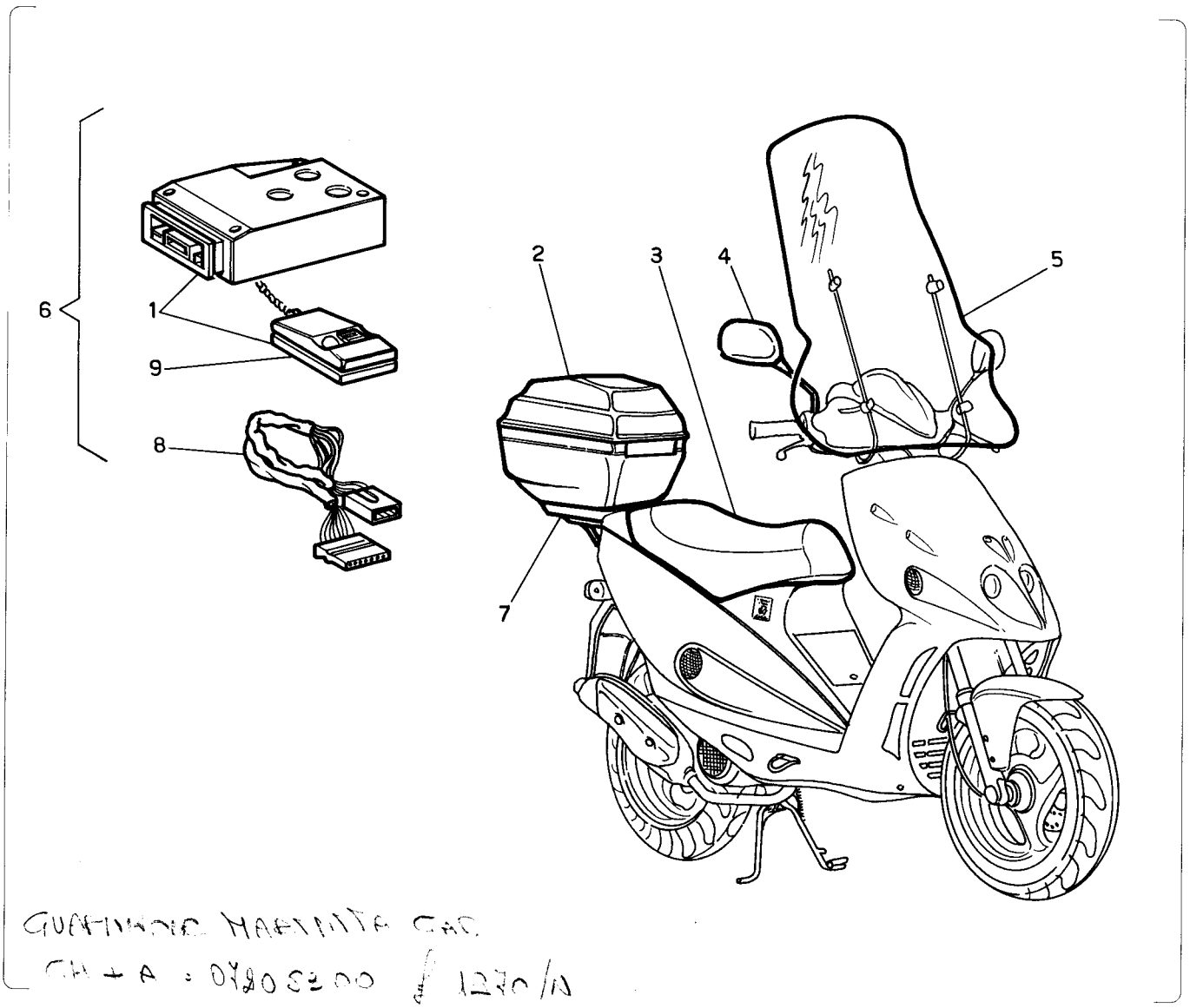

GUARNIZIONE MARMITTA CAT.
CH + A : 0780 5200 € 1270/N

Nr.	Codice	Q.tà	Descrizione
1	018.035.00	1	Antifurto elettronico
2	~~065.041.03~~	1	Baulone p/casco 065 .05
3	106.069.03	1	Sella biposto
4	088.014.03	1	Specchietto dx
5	063.108.00	1	Parabrezza
6	018.036.00	1	Antifurto + cablaggio Phantom
7	173.034.00	1	Portapacchi completo
8	017.198.00	1	Cablaggio adatt. antifurto
9	018.021.00	1	Radiocomando antifurto
-	010.037.00	1	Ammortizzatore idraulico 30 regolazioni
-	010.039.00	1	Ammortizzatore idraulico s/regolazioni
-	063.109.- -	1	Codino sella biposto *
-	106.072.- -	1	Sella biposto + codino * (106.021.00 adatt. Malaguti)
-	084.033.00	1	Staffe p/piedi secondo passeggero
-	065.027.00	1	Coprimoto scooter

* Specificare colore

088 .018 .. sx
088 .019 dx

Scooter PHANTOM - Tav. 11 -

Esploso carburatore DELLORTO PHVA 12 HS cod. 715.072.00

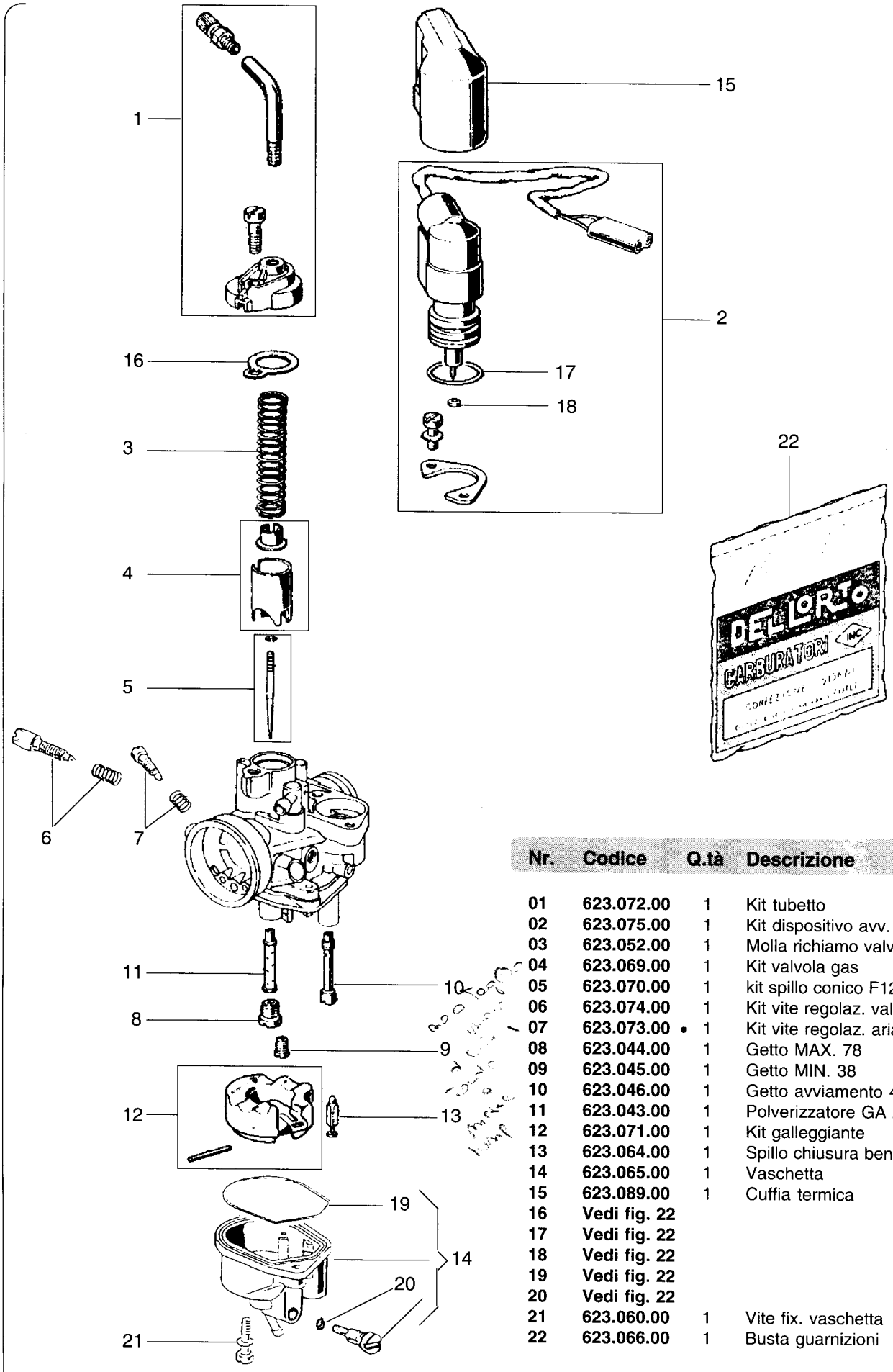

Nr.	Codice	Q.tà	Descrizione
01	623.072.00	1	Kit tubetto
02	623.075.00	1	Kit dispositivo avv. autom.
03	623.052.00	1	Molla richiamo valvola gas
04	623.069.00	1	Kit valvola gas
05	623.070.00	1	kit spillo conico F12
06	623.074.00	1	Kit vite regolaz. valvola gas
07	623.073.00 •	1	Kit vite regolaz. aria minimo
08	623.044.00	1	Getto MAX. 78
09	623.045.00	1	Getto MIN. 38
10	623.046.00	1	Getto avviamento 45
11	623.043.00	1	Polverizzatore GA 211
12	623.071.00	1	Kit galleggiante
13	623.064.00	1	Spillo chiusura benzina
14	623.065.00	1	Vaschetta
15	623.089.00	1	Cuffia termica
16	Vedi fig. 22		
17	Vedi fig. 22		
18	Vedi fig. 22		
19	Vedi fig. 22		
20	Vedi fig. 22		
21	623.060.00	1	Vite fix. vaschetta
22	623.066.00	1	Busta guarnizioni

Scooter PHANTOM - Tav. 12 -

Esploso carburatore TK 4FK cod. 715.070.00

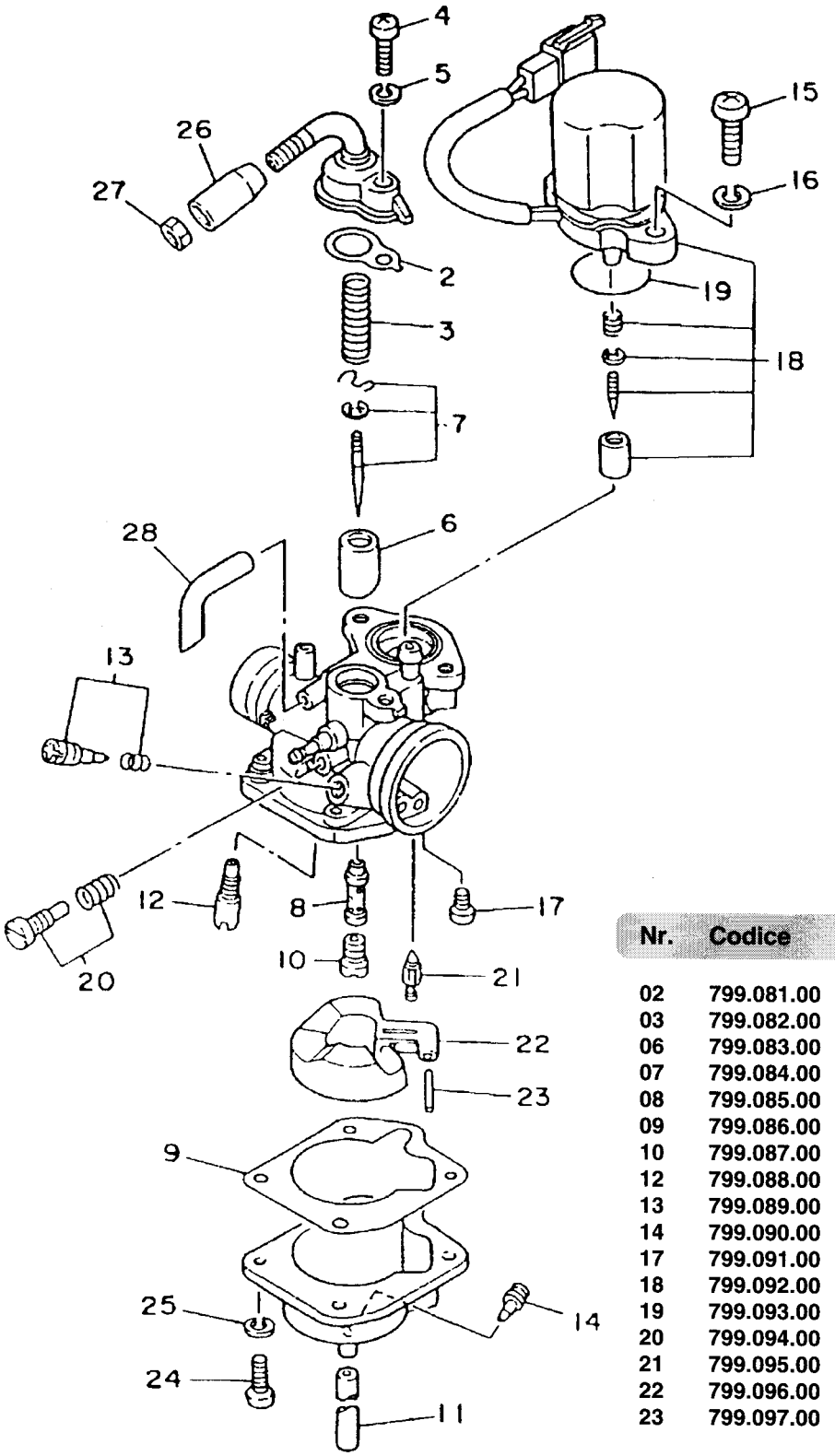

Nr.	Codice	Q.tà	Descrizione
02	799.081.00	1	99.0750.6 Guarn.carburatore
03	799.082.00	1	99.0751.6 Molla valvola gas
06	799.083.00	1	99.0752.6 Valvola gas
07	799.084.00	1	99.0753.6 Kit spillo conico
08	799.085.00	1	99.0754.6 Polverizzatore
09	799.086.00	1	99.0755.6 Guarn. vaschetta
10	799.087.00	1	99.0756.6 Getto MAX.
12	799.088.00	1	99.0757.6 Getto MIN.
13	799.089.00	1	99.0758.6 Vite aria minimo
14	799.090.00	1	99.0759.6 Vite aria
17	799.091.00	1	99.0760.6 Vite
18	799.092.00	1	99.0761.6 Gruppo starter
19	799.093.00	1	99.0762.6 Anello di tenuta
20	799.094.00	1	99.0763.6 Vite valvola c/molla
21	799.095.00	1	99.0764.6 Spillo benzina
22	799.096.00	1	99.0765.6 Galleggiante
23	799.097.00	1	99.0766.6 Perno galleggiante